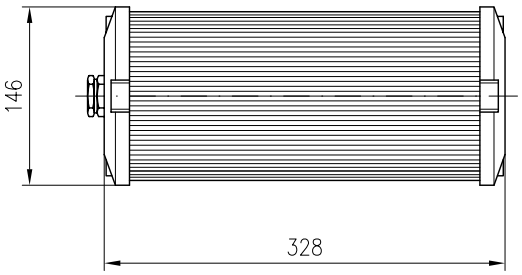

VISTA INFERIOR

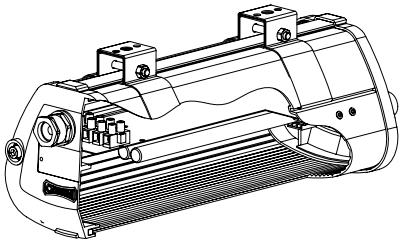

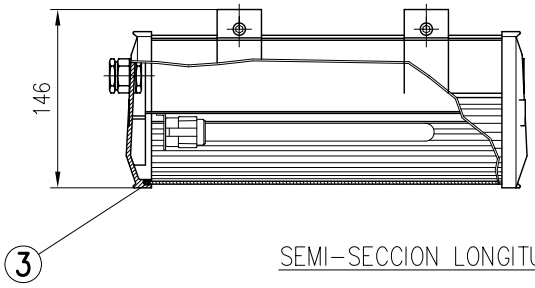

SEMI-SECCION LONGITUDINAL

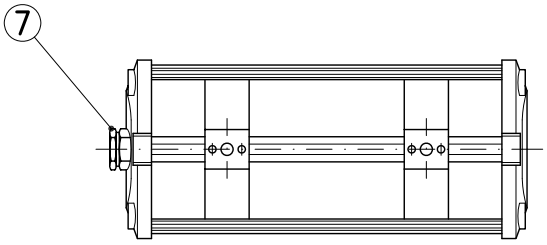

PLANTA

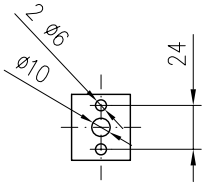

FIJACIONES

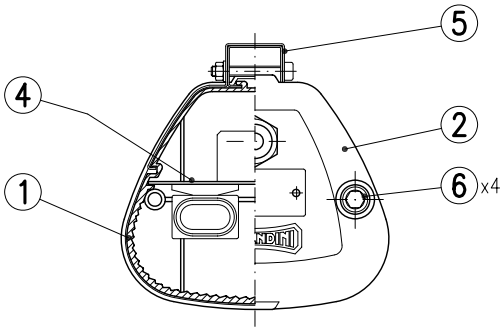

SEMI-SECCION TRANSVERSAL

7	PRENSAESTOPAS M20	LATÓN NIQUELADO
6	TORNILLO ALLEN - CIERRE	ACERO INOXIDABLE
5	DISPOSITIVO DE FIJACION	ACERO INOXIDABLE
4	REFLECTOR - SOPORTE EQUIPO	CHAPA ALUMINIO
3	JUNTAS DE ESTANQUEIDAD	CAUCHO
2	TAPAS LATERALES	POLICARBONATO
1	CUERPO PRINCIPAL	POLICARBONATO
MARCA	DENOMINACION	MATERIAL

(1) Emergencia NO PERMANENTE. Incluye lámpara

TIPO	EQUIPO (W)
HFN-114/EM (1) *2G7*	Fluorescente S11

	Fecha	Firma
Dibujado:	17-04-07	FCV
Comprobado		
V.° B.°		

C.&G. CARANDINI, S.A.

BARCELONA MADRID

CARANDINI

LUMINARIA EMERGENCIA: HFN-114/EM

N. 07060

Sustituye a: 03096

Sustituido por: