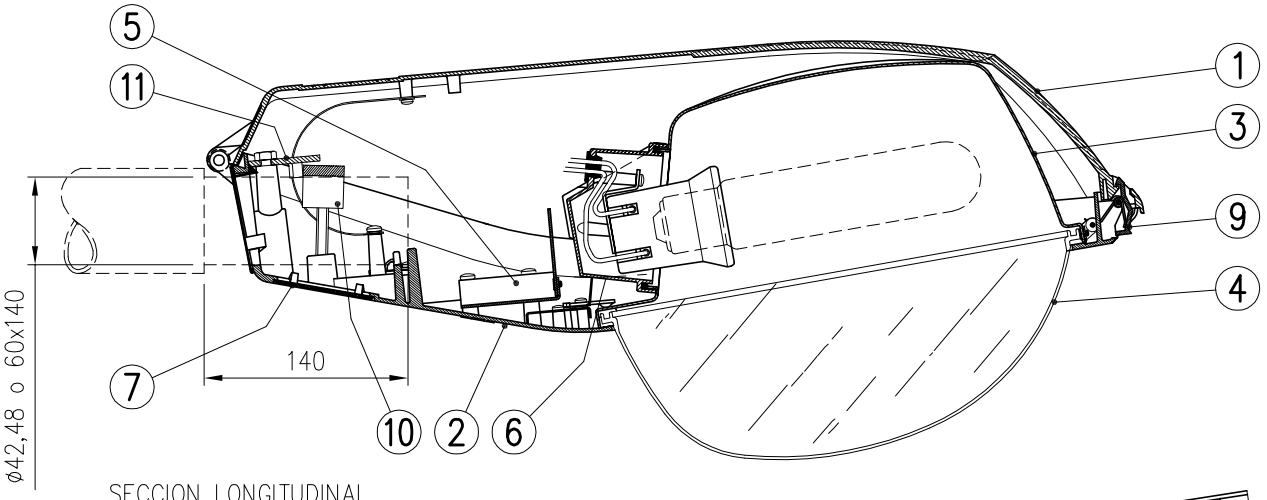

SECCION LONGITUDINAL

MONTAJE EN BRAZO o BACULO (L)

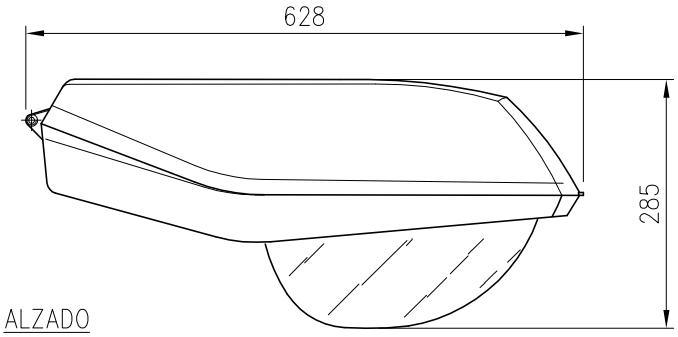

ALZADO

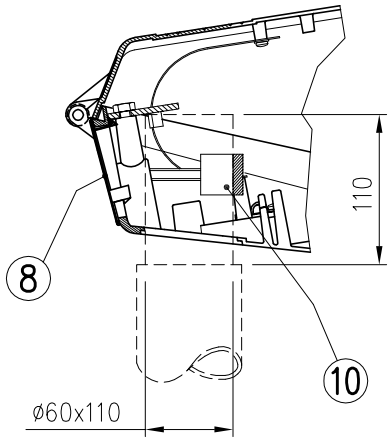

MONTAJE EN COLUMNA (V)

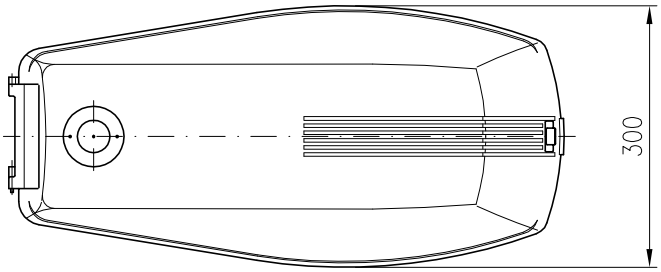

PLANTA

(1) Arrancador incorporado en equipo
(2) Lámpara con arrancador incorporado
EC: lámpara elíptica clara
EF: lámpara elíptica fosfórica
T: lámpara tubular clara

MARCA	DENOMINACION	MATERIAL
11	TOPE MONTAJE POST-TOP	Fe, CINCADO
10	BRIDA FIJACIÓN	Fe, CINCADO
9	DISPOSITIVO CIERRE TAPA	Al, FUND. INYECTADA
8	TAPA BACULO	POLIAMIDA
7	TAPA POST-TOP	POLIAMIDA
6	CUBILETE PORTALAMPARA	Al, FUND. INYECTADA
5	PLACA EQUIPO AUXILIAR	Fe, CHAPA GALVANIZADA
4	CUBETA DE CIERRE	POLICARBONATO
3	REFLECTOR	Al, CHAPA EMBUTICION
2	ARMADURA	Al, FUND. INYECTADA
1	TAPA	Al, FUND. INYECTADA

TIPO	EQUIPO (W)
JCH-250/M *E27*	Vm 125
	Vm 125 2N
	Vsap 70 EF/T (1)
	Vsap 70 EF (2)
	Vsap 70 2N EF/T (1)
	Vsap 70 2N EF (2)
	Vmh 100 EC
JCH-250/M *E40*	Vsap 100 EF/T
	Vsap 100 2N EF/T
	Vsap 150 T
	Vsap 150 2N T
	Vmh 150 T

	Fecha	Firma
Dibujado:	02-09-05	FCV
Comprobado		
V°. B°.		

C.&G. CARANDINI, S.A.

BARCELONA MADRID

CARANDINI

LUMINARIA: JCH-250/M

N. 05172

Sustituye a: 03013

Sustituido por: